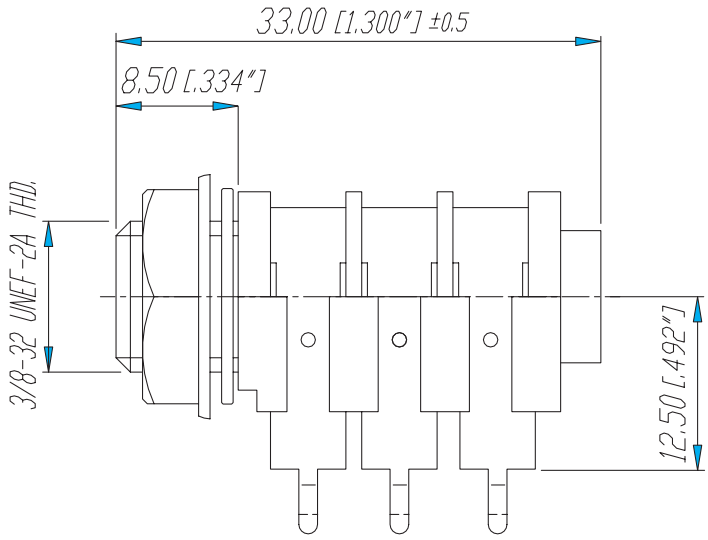

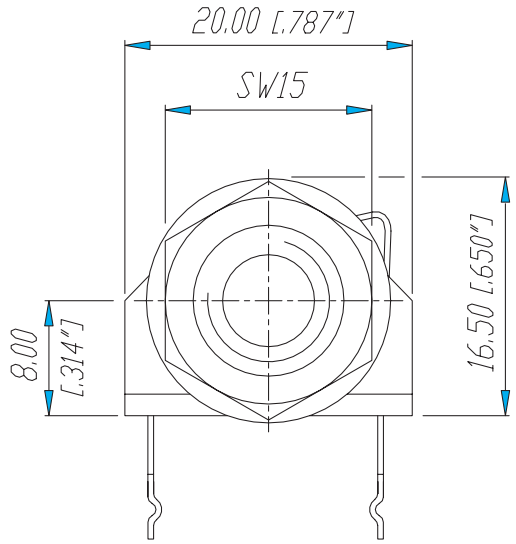

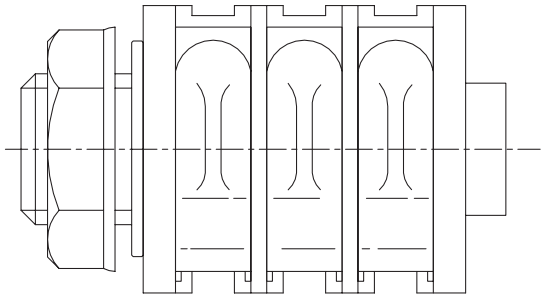

Print-Bohrplan (Bestückungsseite)

PCB-Layout (component side)

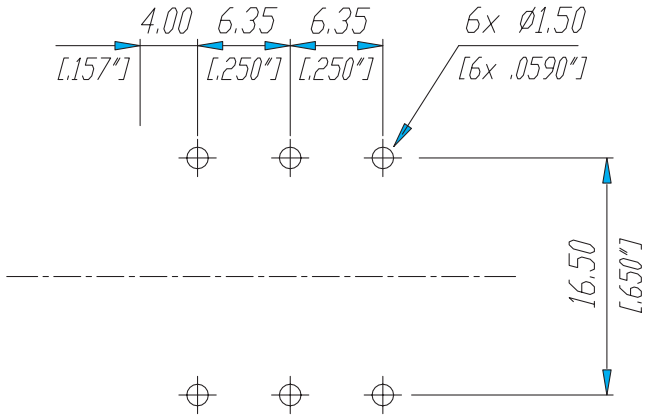

Frontplattenausschnitt (Rückseite)

Panel cut out (rear side)

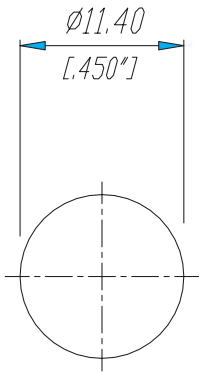

					Werkstoff:	Massstab:		Datum	Name
				*)Lieferant darf ohne Rueckspracche nicht geaendert werden		1:1	Gezeichnet	29.01.01	Battlogg
				Zeichnung urheberrechtlich geschuetzt (DIN 34) (C)			Geprueft		
							Gesehen		
				Benennung: 1/4" Phone Jack NYS 219			Ersetzt durch:		Blatt
							Ersatz fuer:		von Blatt
A	33.0 ±0.5 (33.5)	14.06.07	Batlog	REAN			Zeichn. Nr. 3102 ST 22 26		
Ind.	Aenderung	Datum	Name						